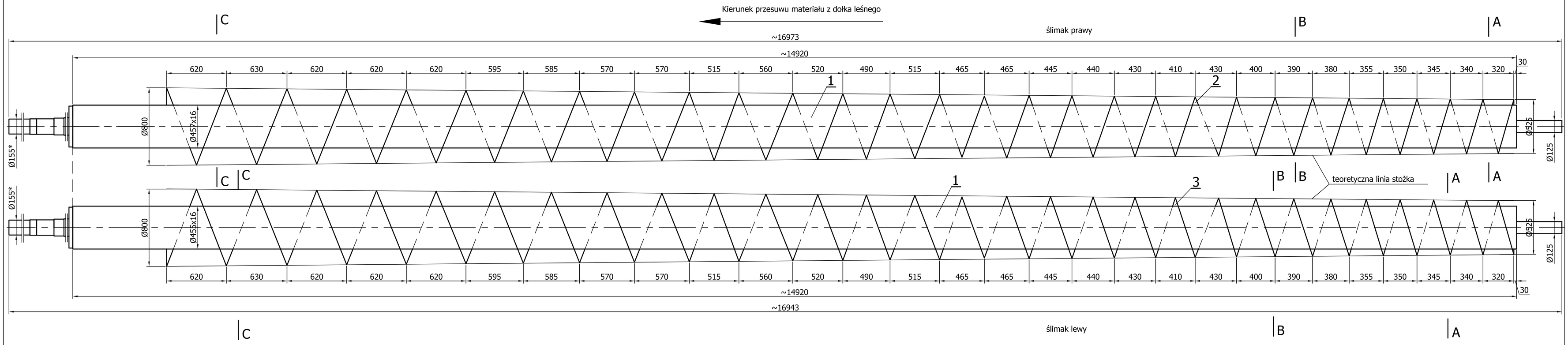

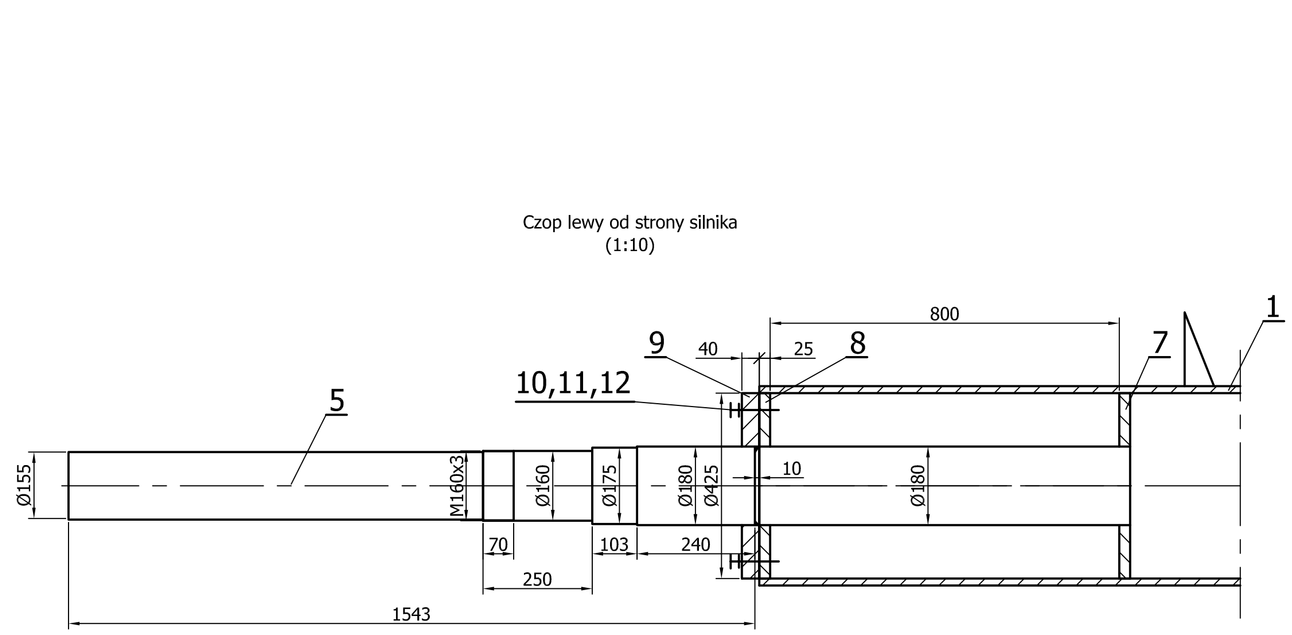

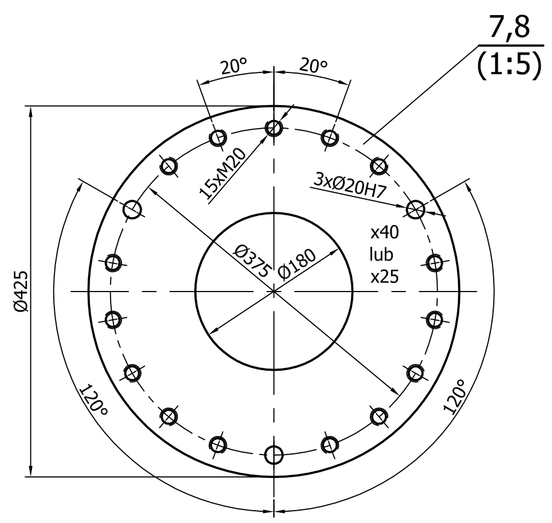

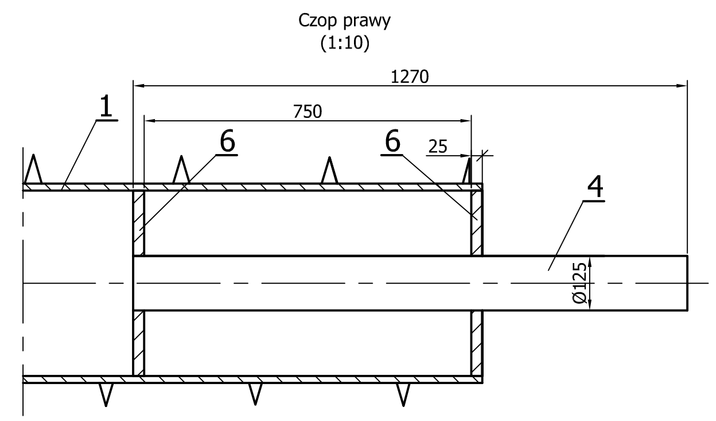

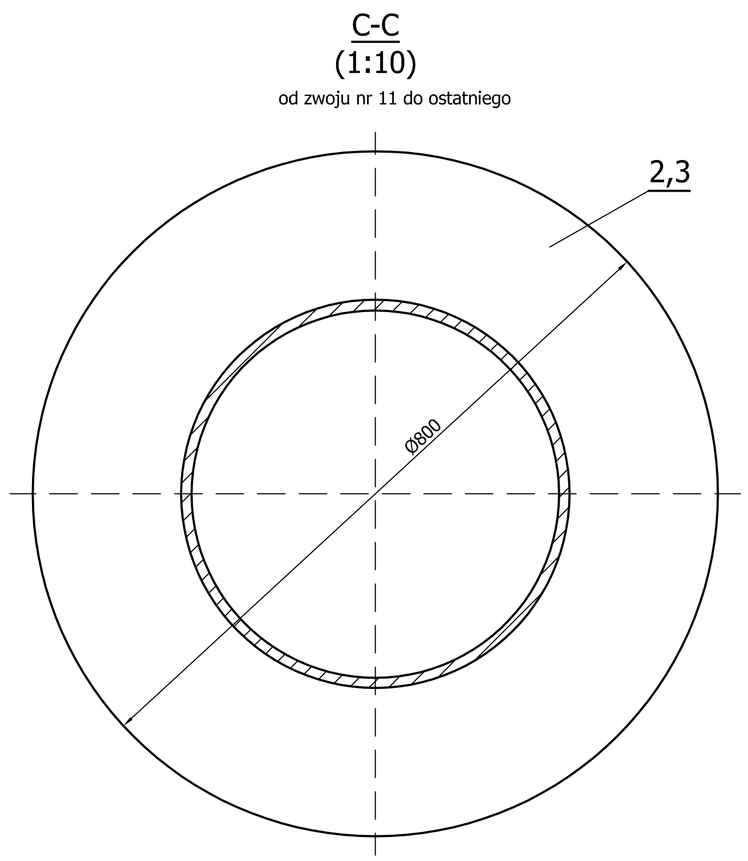

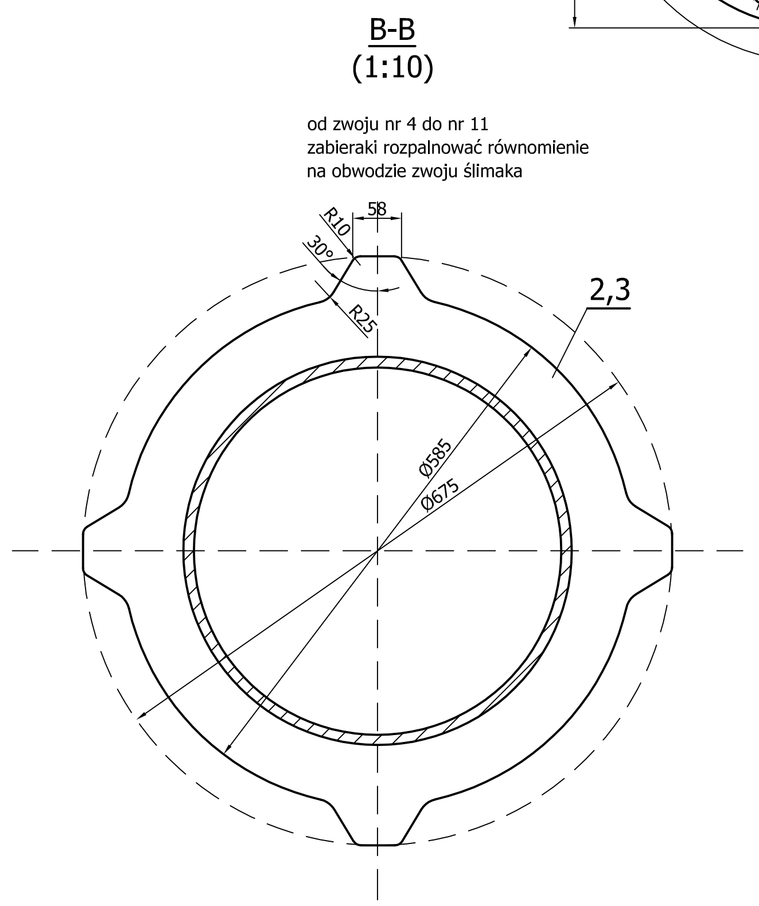

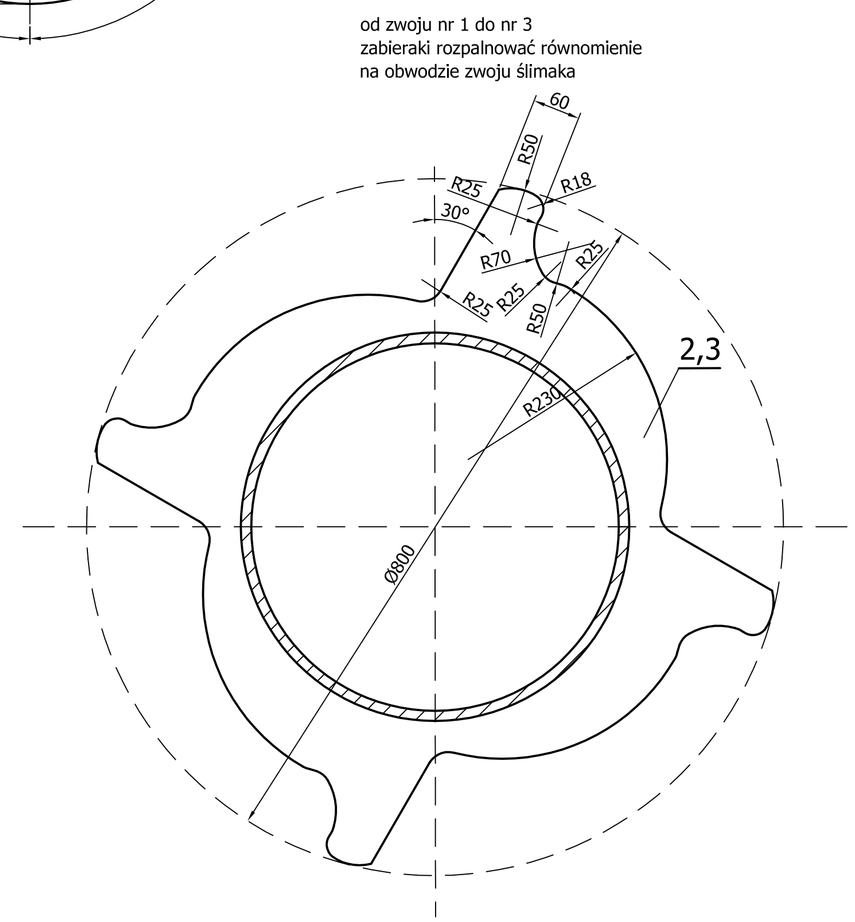

Uwagi:
1. Niniejszy rysunek jest rysunkiem ofertowym. Pomiarów dokonano z natury na obiekcie.
2. Elementy spawać spoiną pachwinową (◺) o wielkości 0,7 cieńszego elementu spawanego lub spoiną czołową (V) o wielkości równej cieńszemu elementowi we wszystkich miejscach styku lub przylegania.
3. Kryteria wykonania spoin w klasie C wg PN-ISO 5817:1997.
4. Wykonać badanie spoin:
100% badań VT wg PN-EN 970:1999
5. Na komplet wchodzą: łożysko stojakowe od strony silnika SKF 200 SNL 532 komplet AB, łożysko stojakowe SKF 200 SNL 528 komplet AB.
6. Ostre krawędzie stępić.

Poz	Nazwa	Il szt	Mat	Masa (kg)	Nr rys/Norma	Nr arch
12	Podkładka Ø21	1			DIN 6797	
11	Śruba M20x90 10.9	15			DIN 933	
10	Kołek sprężysty Ø20x70	3			ISO 8752	
9	Pokrywa Ø425/Ø180x40	1	E295		PN-EN 10025:2002	
8	Pokrywa Ø425/Ø180x25	1	E295		PN-EN 10025:2002	
7	Pokrywa Ø425/Ø180x25	1	E295		PN-EN 10025:2002	
6	Pokrywa Ø425/Ø125x25	2	E295		PN-EN 10025:2002	
5	Czop wału lewy	1	E295		PN-EN 10025:2002	
4	Czop wału prawy	1	E295		PN-EN 10025:2002	
3	Blacha ≠16 na zwoje ślimaka lewe	wg potrzeb	Hardox 450 lub zamiennik			
2	Blacha ≠16 na zwoje ślimaka prawe	wg potrzeb	Hardox 450 lub zamiennik			
1	Rura Ø457x16 L=14920	2	S355 lub inna trudnościeralna		PN-EN 10216:2002	

Zmiana	Nr karty	Podpis	Data	Zmiana	Nr karty	Podpis	Data

Materiał

Konstr.	mgr inż. Robert Drogosz	02.2021
Kreślił	mgr inż. Robert Drogosz	02.2021
Sprawdz.		
Zatwierdz.		

OBIEKT Biomasa II. Dołek Leśna. Przenośniki.

ZESPÓŁ/CZĘŚĆ Przenośnik 2-ślimakowy.

Masa (kg)

Nr rysunku 86.005.00.000.001.0

Nr ark.
II. ark.
Nazwa DOS

ELPOSERWIS
POŁANIEC

Podziałka 1:20

Zastęp. rys. nr
Zastęp. rys. nr

Nr arch 1 - 02568