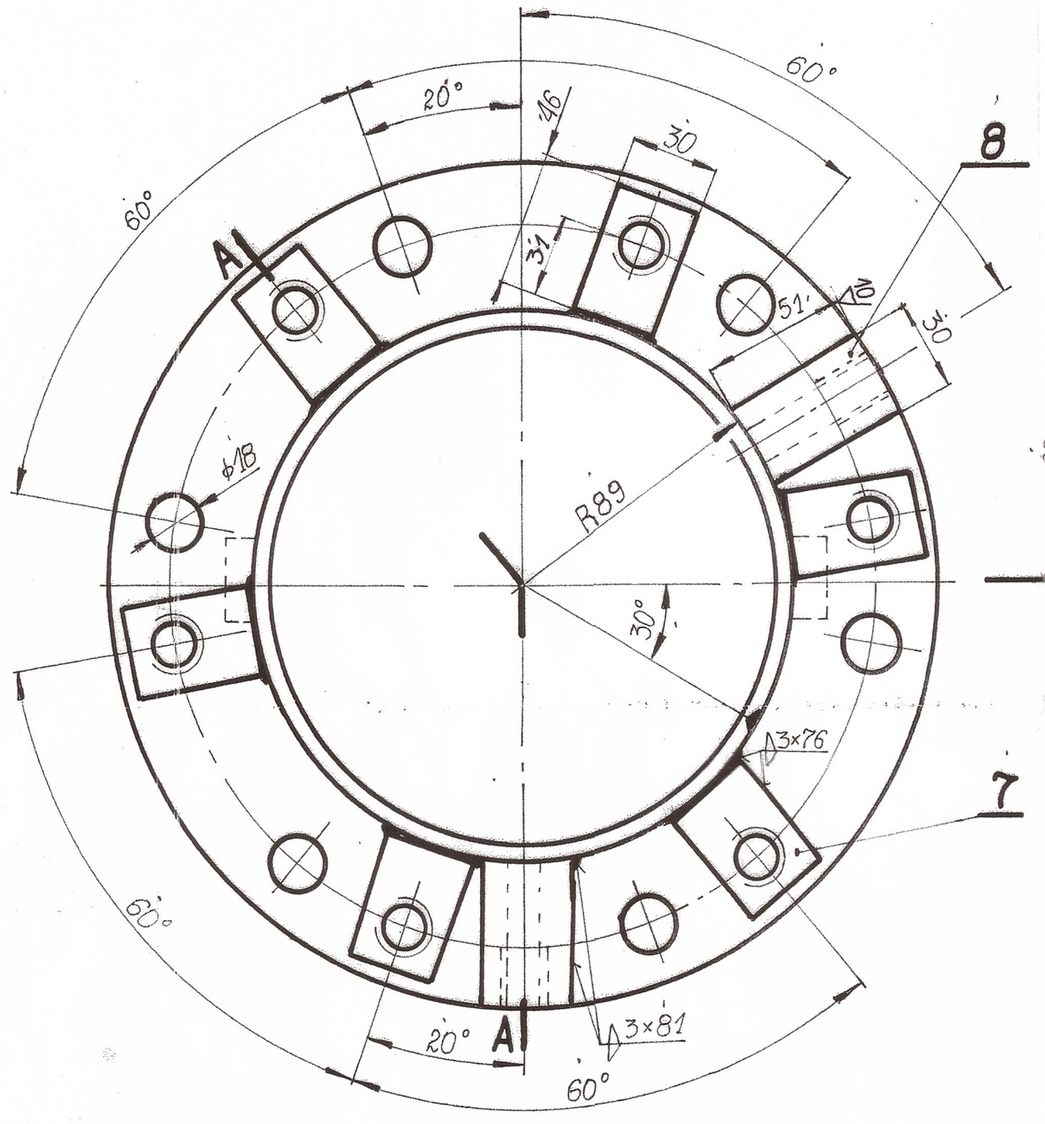


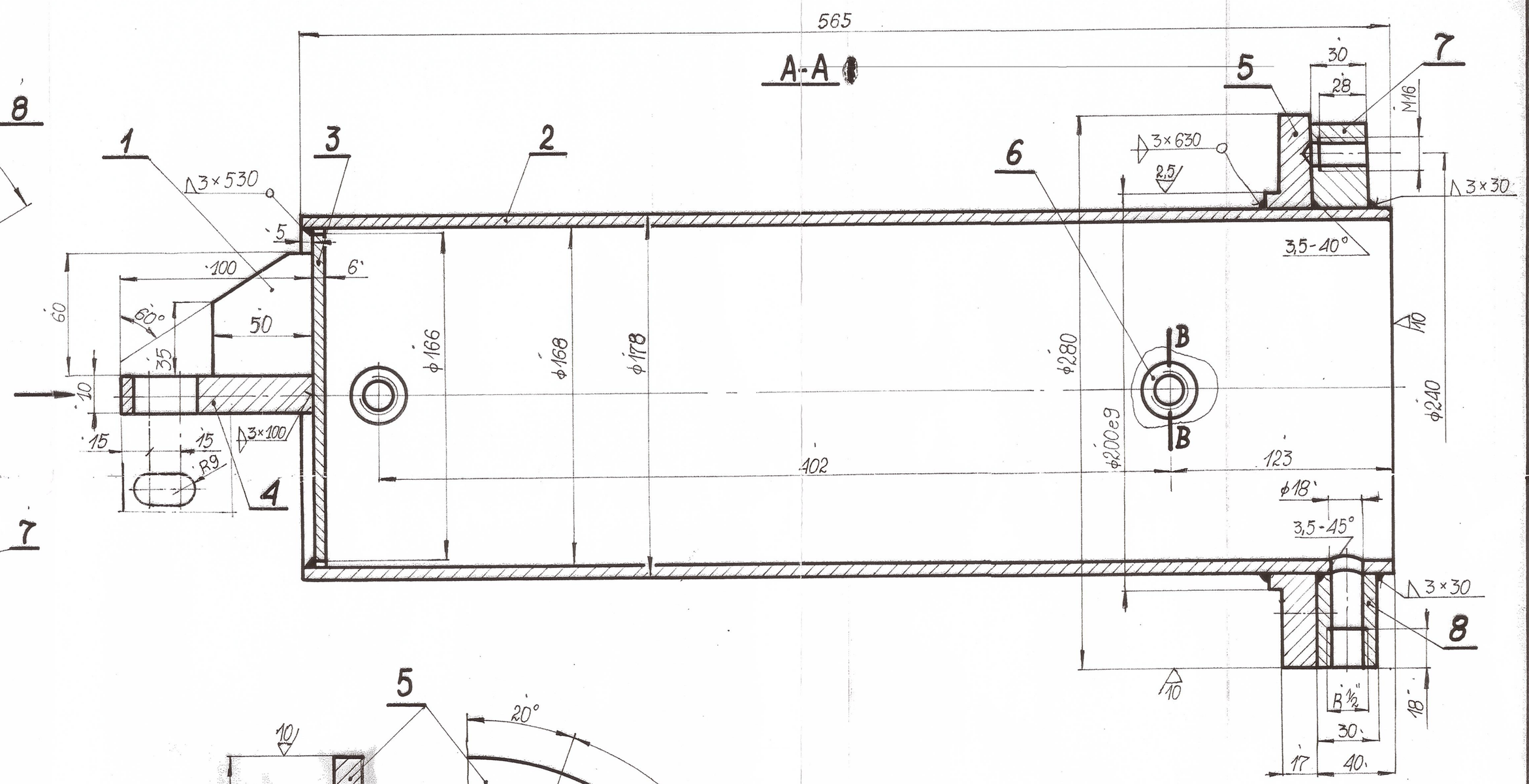


B-B

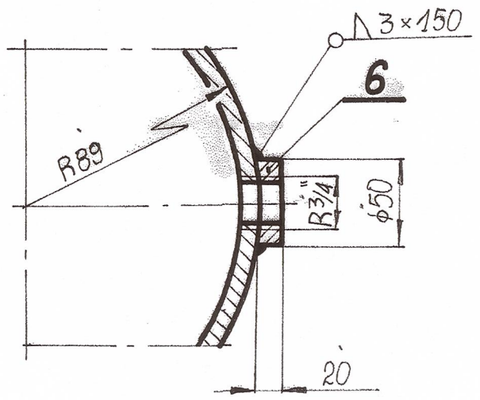


Widok „W"

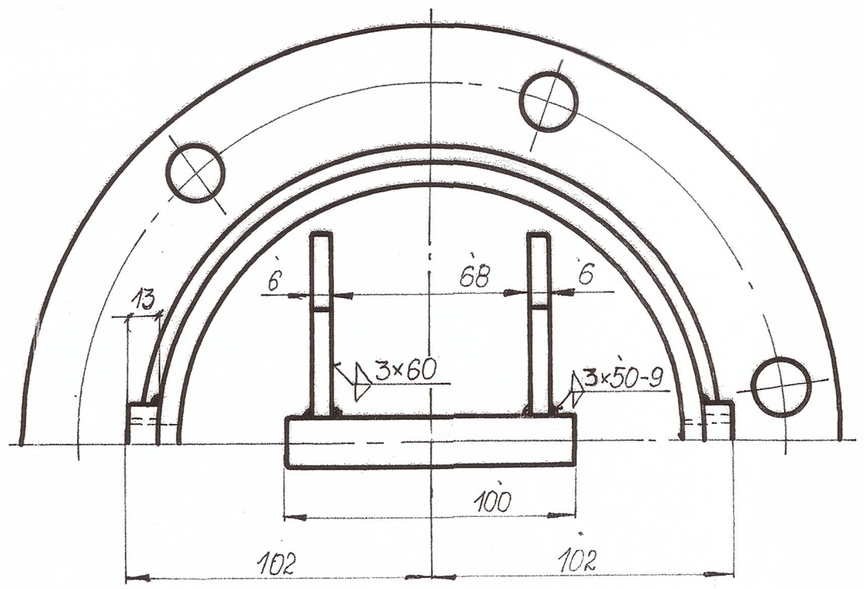


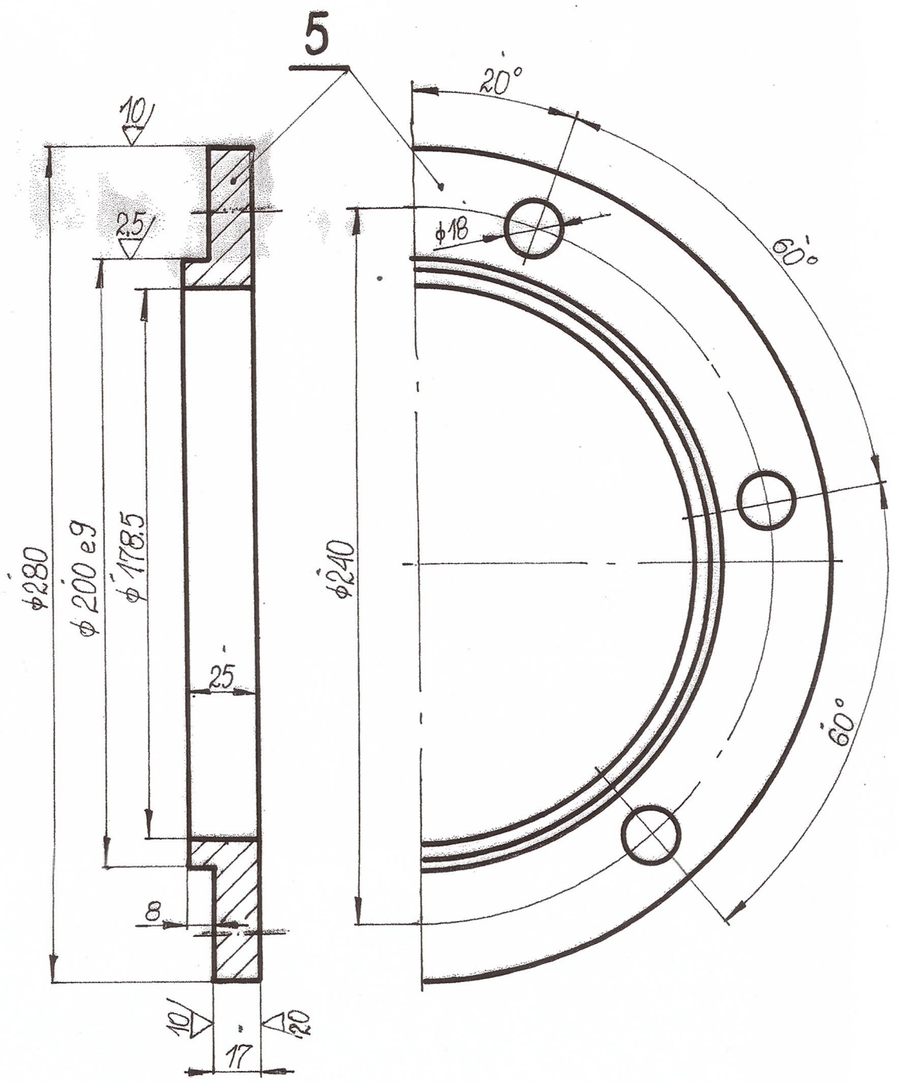


Uwagi: 1. Wiercenia i gwintowania otworów dokonać po zespawaniu elementów w całości.
2. Chłodnica wewnątrz pomalowana farbą olejoodporną - 25/04/149

| Poz. | Nazwa | Il. szt. | Materiał | Masa (kg) | Nr rysunku / Norma | Nr archiwalny |
|---|---|---|---|---|---|---|
| 9 | Spoina elektr. sw. a=3 | 4,5 mb | EP48-28 | P 0,32 | | |
| 8 | Pręt kwadrat. ϕ30 L=51 | 2 | St3SY | 0,5 | PN-55/H-93202 | |
| 7 | Pręt kwadrat. ϕ30 L=46 | 6 | St3SY | | PN-55/H-93202 | |
| 6 | ϕ50 L=13 | 2 | St3SY | 0,1 | PN-73/H-93000 | |
| 5 | bl. 25×ϕ280/178,5 | 1 | St3SY | 3,0 | PN-73/H-92120 | |
| 4 | bl. 10×100×100 | 1 | St3SY | 0,6 | PN-73/H-92120 | |
| 3 | bl. 6×166×166 | 1 | St3SY | 1,1 | PN-73/H-92120 | |
| 2 | Płaszcz R178×5×565 | 1 | R | 14,9 | | |
| 1 | bl. 6×60×50 | 2 | St3SY | 0,2 | PN-73/H-92120 | |

| Zmiana | Nr karty | Podpis | Data | Zmiana | Nr karty | Podpis | Data |
|---|---|---|---|---|---|---|---|

| | | | |
|---|---|---|---|
| Konstr. | Skopiowano z rys. 021-2-S135 | | |
| Kreślił. | Woszczek | 12.79r. | |
| Sprawdz. | inż. M. Pawlak | 12.79r. | |
| Zatwierdz. | mgr inż. A. Kuczyński | XII 79r. | |

OBIEKT Wentylator WPM 97/2

ZESPÓŁ/CZĘŚĆ **Obudowa chłodnicy**

Nr rysunku 27 03 08 01 01

Masa (kg) 22,72

ELEKTROCIEPŁA POŁANIEC

PODZIAŁKA 1:2

Nr arch. 2-0246

W-0257