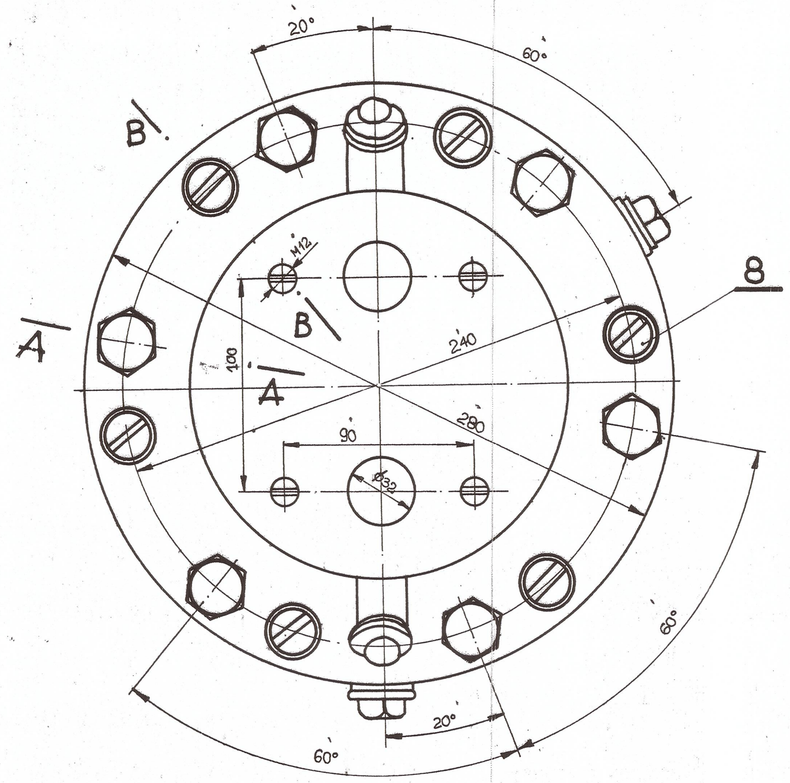

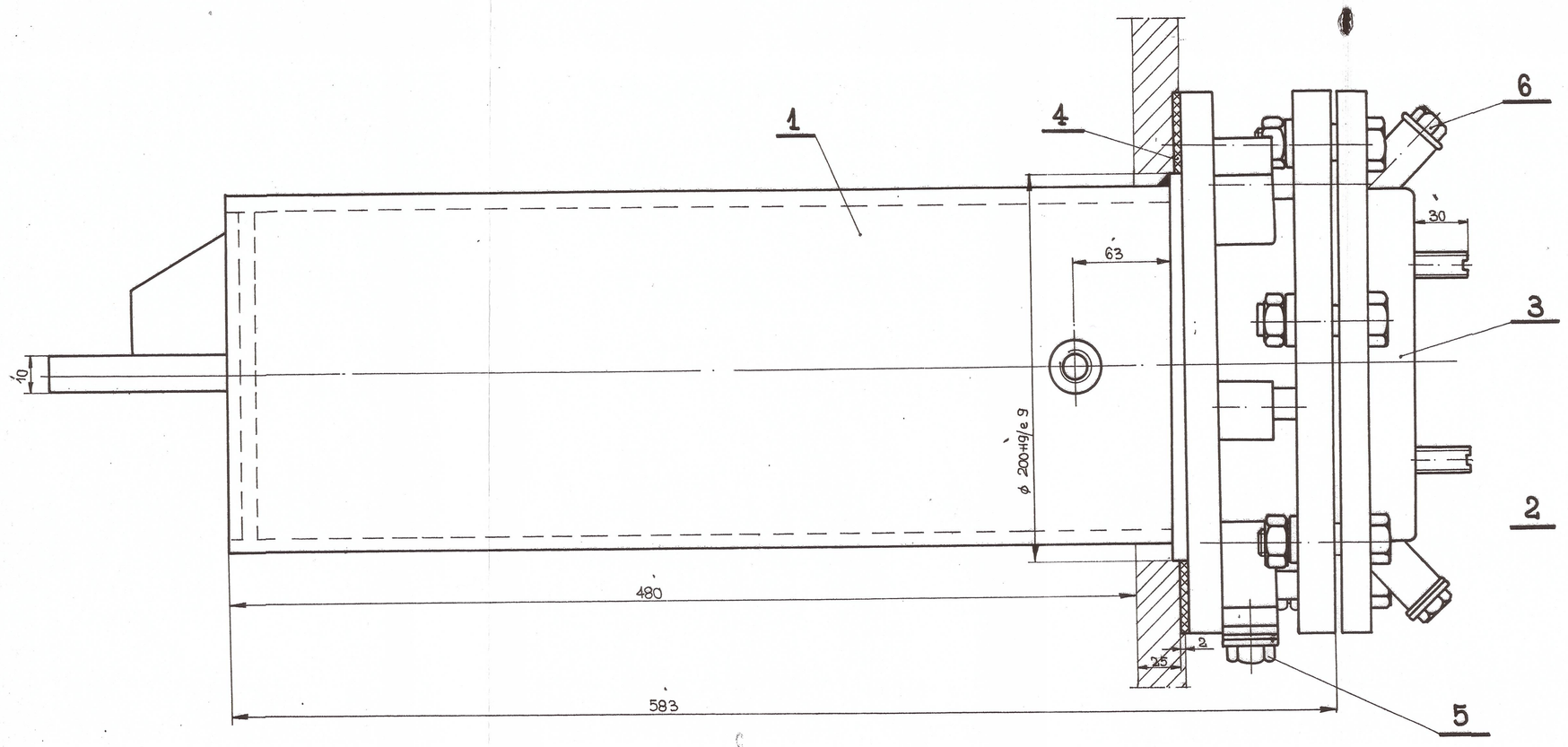

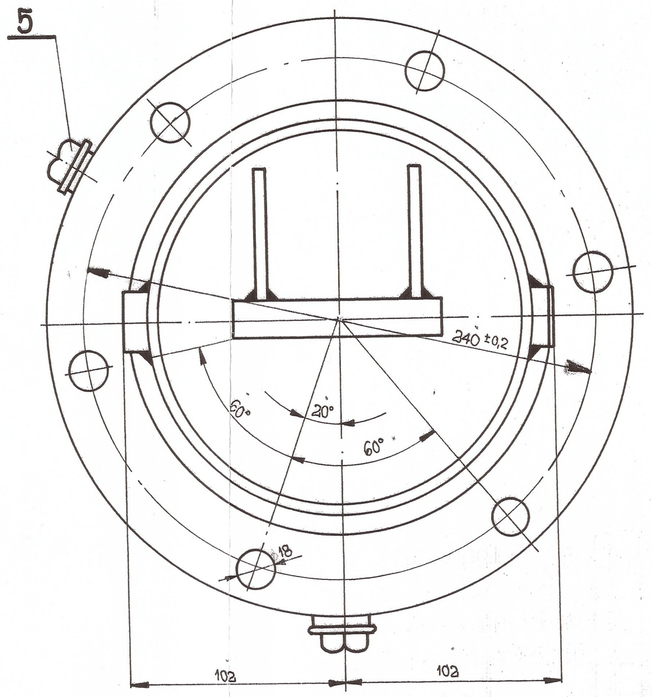

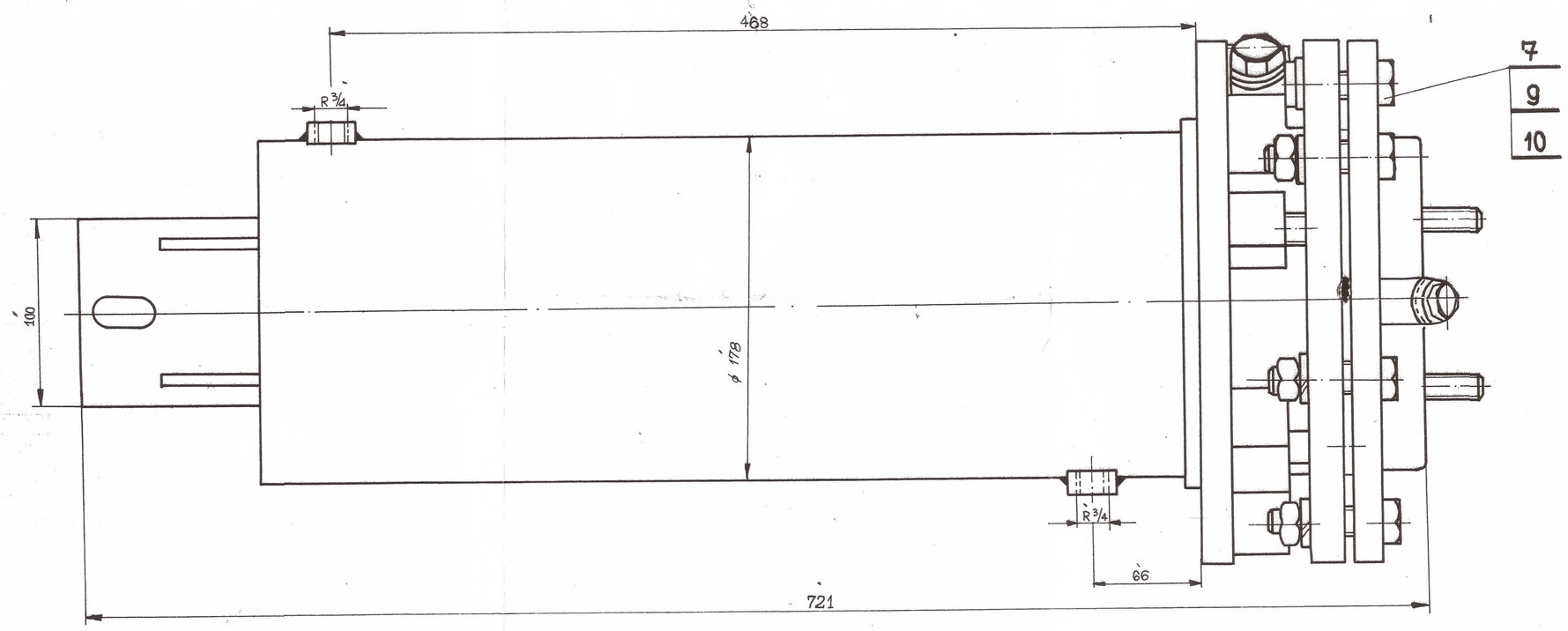

Uwaga:

Przeprowadzić próbę szczelności przestrzeni między rurkowej wodą o ciśn. p= 4,3 atm.
przestrzeni wewnątrz rurkowej wodą o ciśn. p = 4,5 atm.
Czas trwania próby t = 30 minut.

A-A
1:1

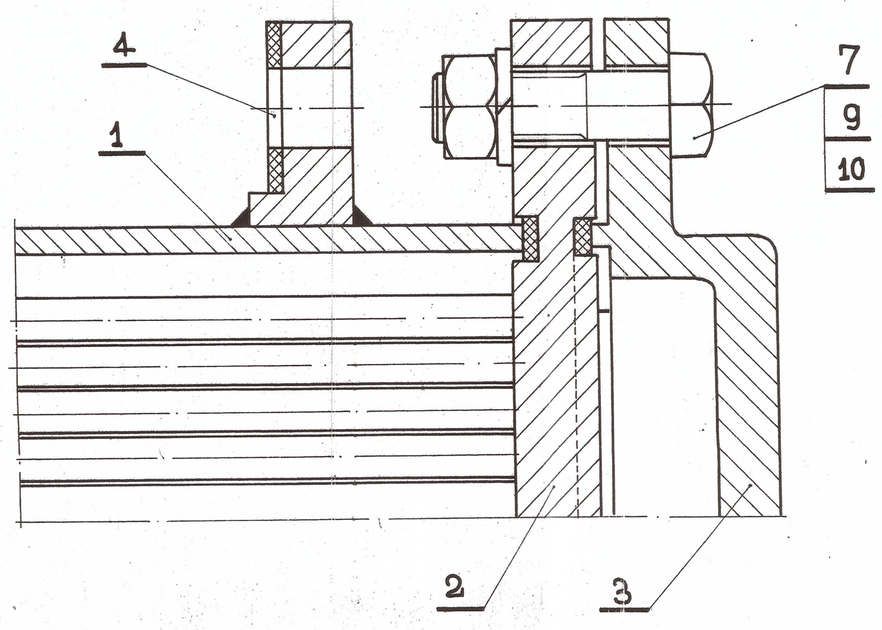

B-B
1:1

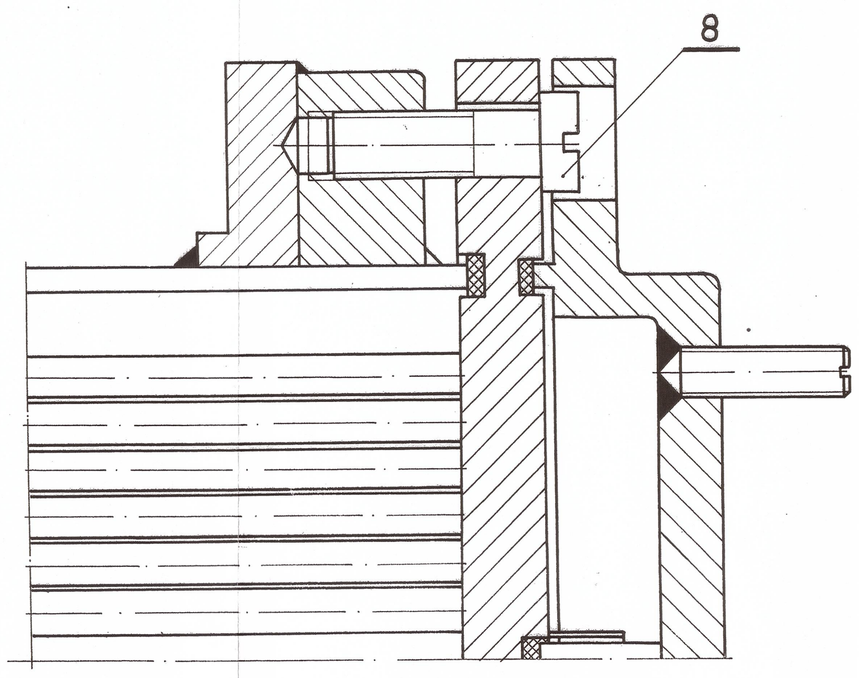

Poz.	Nazwa	Il. szt	Materiał	Masa [kg]	Nr rysunku / Norma	Nr archiw.
10.	Podkładka sprężysta 16,3	8	65 G	0,05	PN-65/M-82008	
9.	Nakrętka 6 kt. M16-II	6	4	0,2	PN-75/M-82214	
8.	Wkręt z łb. walcow. M16×50	6	St 3	8,6	PN-60/M-82215	
7.	Śruba z łb. 6kt. M16×60-III	6	3,6	0,11	PN-74/M-82101	
6.	Korek R 3/4 T9	2	ZcB 3504	0,08	PN-67/H-74392	
5.	Korek R 1/2" T9	2	ZcB 3504	0,16	PN-67/H-74392	
4.	Uszczelka ϕ 280/200×3	1	Guma	0,08	PN-84/C-94154	
3.	Pokrywa chłodnicy	1	wg rys.	8,3	27.03.08.01.02	3-0362
2.	Wężownice chłodnicy	1	wg rys.	23	27.03.08.01.07	2-0248
1.	Obudowa chłodnicy	1	wg rys.	22,42	27.03.08.01.01	2-0246

Zmiana	Nr kartq	Podpis	Zmiana	Nr kartq	Podpis

Konstr.	skop. z rys. nr 621-		50+3
Przedł.	E. Gronek		10.79.
Sprawdz.	inż. M. Pawlak		VII.79.
Zatwierdz.	mgr inż. A. Kaczyński		VII.79.

OBIEKT WPM-97/2

ZESPÓŁ/CZĘŚĆ Chłodnica oleju

Nr rysunku 27 03 08 01 00

W-02 65

Masa (kg)

LEKTROWNIA POŁANIEC

Skala 1:2

Nr arch. 1-0106