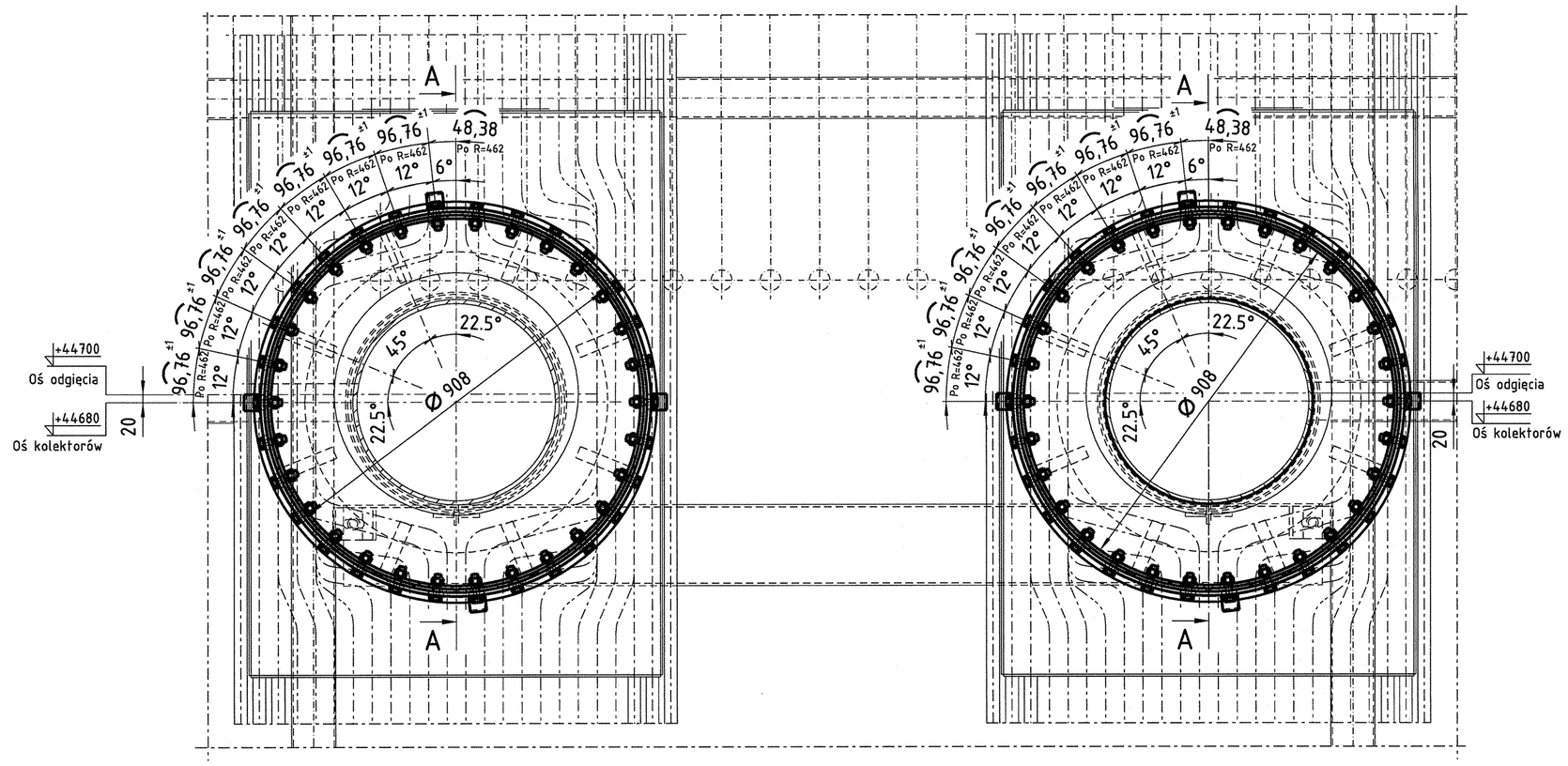

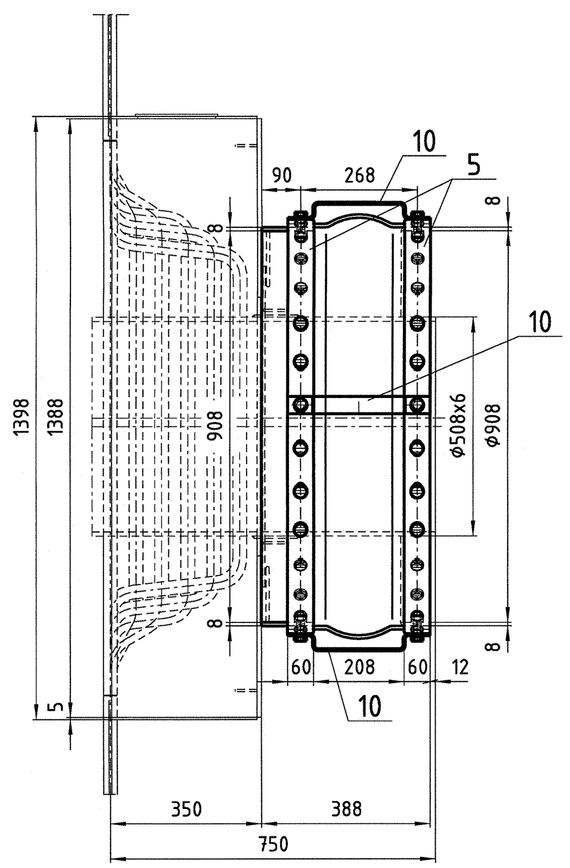

Tolerancje elementów obrabianych (dla wymiarów nietolerowanych na rys. i normach przedmiotowych) wg EN 22768-m																
Klasa tolerancji	Zakres wymiarów nominalmych w mm										(dł. krótszego ramienia)					
	pow.	0.5	3	6	30	120	400	1000	2000		10	10	50	120	400	
	do	3	6	30	120	400	1000	2000	4000			50	120	400		
m	Odchyłki graniczne w mm - wymiarów liniowych										- wymiarów kątowych					
		±0,1	±0,1	±0,2	±0,3	±0,5	±0,8	±1,2	±2		±1°	±30'	±20'	±10'	±5'	
m	Odchyłki graniczne w mm - wymiarów krawędzi załamanych (promienie zew. i szerokości ścięć)															
		±0,2	±0,5	±1	±1	±1	±1	±1	±1							

Tolerancje elementów spawanych (dla wymiarów nietolerowanych na rys. i normach przedmiotowych) wg EN ISO 13920 - B F																
Klasa tolerancji	Zakres wymiarów nominalmych i w mm											(dł. krótszego ramienia)				
	powyżej		2	30	120	400	1000	2000	4000	8000	12000	16000	20000		400	1000
	do	2	30	120	400	1000	2000	4000	8000	12000	16000	20000		400	1000	
B	Tolerancje t w mm - wymiarów liniowych													Tolerancje Da (w min.)		
		± 1	± 2	± 2	± 3	± 4	± 6	± 8	± 10	± 12	± 14	± 16		± 45'	± 30'	± 20'
F	Tolerancje t w mm - prostoliniowości, płaskości i równoległości													Tolerancje t w mm/m		
		1	1,5	3	4,5	6	8	10	12	14	16			± 13	± 9	± 6

Uwagi:

1. Tolerancja podziałki owiercenia pomiędzy poszczególnymi otworami, jak i dowolną ilością otworów wynosi ±1 mm.
2. Do rys. przynależy PSiB 165022-536110S.
3. Blokada kompensatora (Poz. 10) służy do zablokowania kompensatora na czas transportu. Po zakończeniu montażu blokady zdemontować.
4. Montaż kompensatora na obiekcie przeprowadzić etapami w sposób wykluczający uszkodzenie (przepalenie) tkaniny i pakietu izolacyjnego podczas prac spawalniczych.
5. Śruby po usunięciu blokad wykorzystać do skręcenia kompensatora.

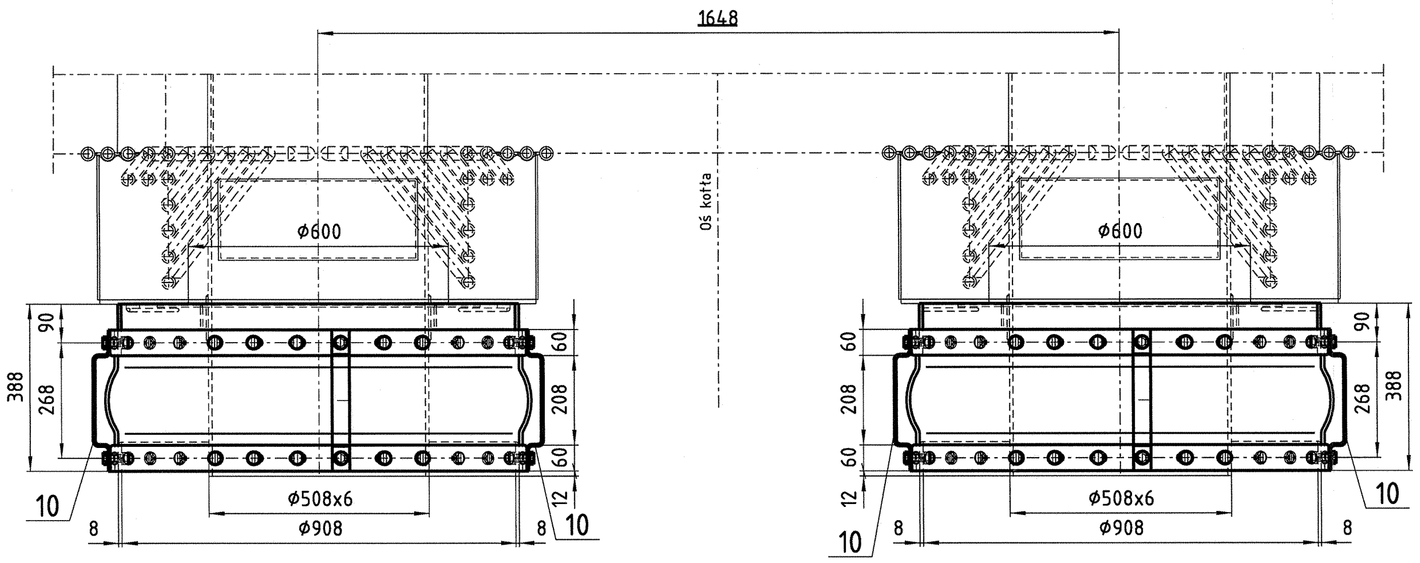

A-A

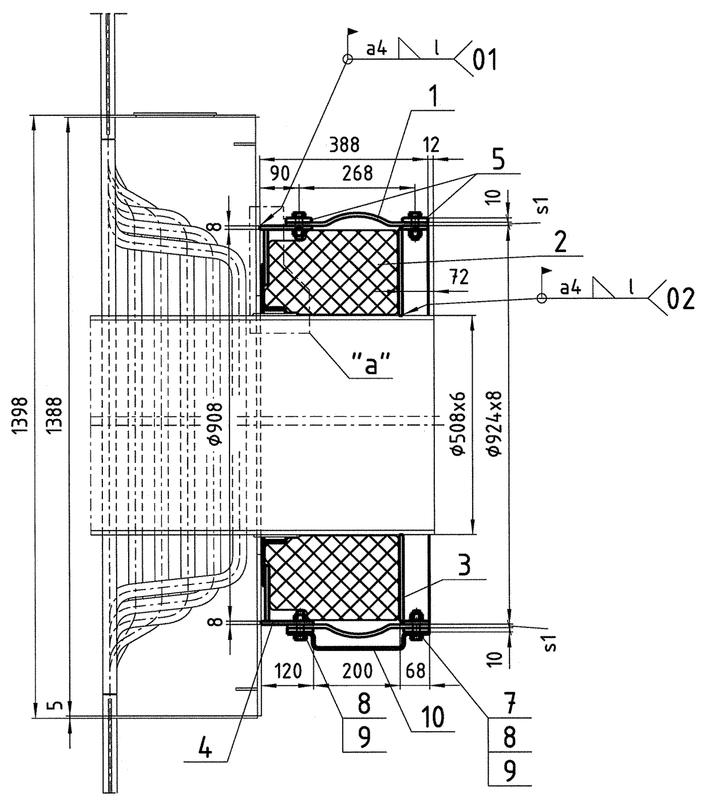

Σ=300,6 kg

Poz.	Nazwa	Nr rys. Nr normy	Ilość szt.	Materiał Nr normy	jedn. Masa	całk. Masa	Uwagi
10	Blokada kompensatora	165022-536114R	8		0,6	4,8	
9	Podkładka M16-A4		180	A4 EN ISO 7089	0,01	1,8	
8	Nakrętka M16		60	A4-70 EN ISO 4032	0,04	2,4	
7	Śruba M16x50		120	A4-80 EN ISO 4017	0,1	12,0	
6	Osłona	165022-536112R	2		11,2	22,4	pozycja 6,7
5	Listwy dociskowe	165022-536113R	4		12,5	50,0	
4	Rama 2	165022-536112R	2		24,3	48,6	pozycja 3-5
3	Rama 1	165022-536112R	2		38,2	76,4	pozycja 1,2
2	Pakiet izolacyjny kompensatora	165022-536111R	2		31,0	62,0	pozycja 2
1	Tkanina kompensatora	165022-536111R	2		10,1	20,2	pozycja 1

Szczegół "a"

1:2,5

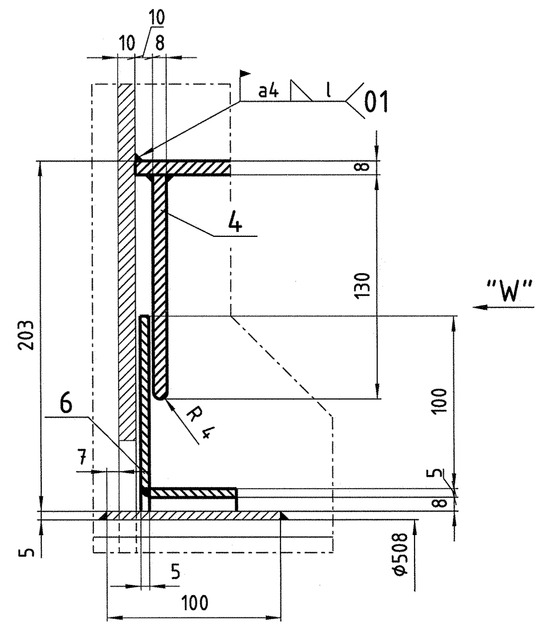

Widok "W"

1:2,5

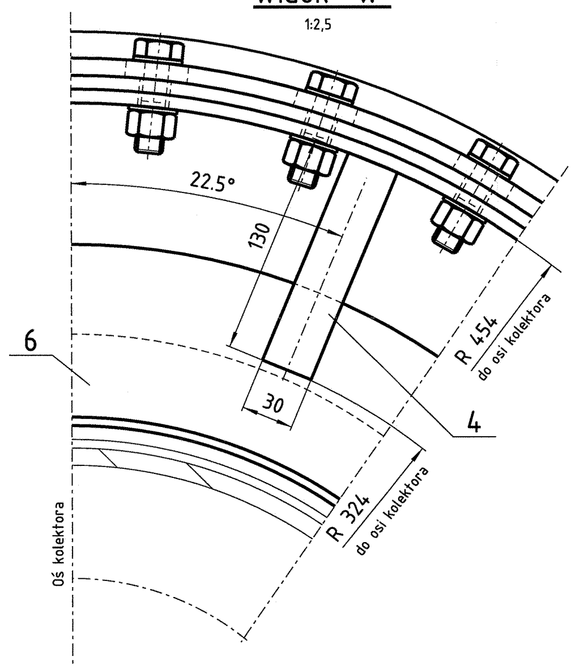

Historia zmian

Rew.	Opis zmiany	Data		Opracował	Sprawdził	Zatwierdził
0	Pierwsze wydanie	2018-12-10		Słabyń.	Wołkowicz M.	Koszyła P.

Wykonawca: RAFAKO GRUPA PBG

Inwestor: Enea — ENEA Połaniec S.A.

Projekt: Projekt, dostawa, montaż i uruchomienie kompletnej instalacji katalitycznego odazotowania spalin dla bloku energetycznego nr 5 w ENEA Połaniec S.A.

Status dokumentu: Projekt Wykonawczy

Obiekt: Instalacja SCR blok K5

Dział	Projektant prowadzący	Węzeł technologiczny	Nr dokumentu	Rew.
BA21	Pytlik Sławomir	Węzeł technologiczny	165022 5361 10R	0

Typ dokumentu	Branża	Skala	Tytuł	Data	Widok
Rysunek	Branża	1:10	Kompensatory tkaninowe Ø924	2018-12-10	

Język	Format
PL	A1

DOKUMENT STANOWI TAJEMNICĘ PRZEDSIĘBIORSTWA RAFAKO S.A. w rozumieniu art. 11 ust. 4 Ustawy z dnia 16 kwietnia 1993 r o zwalczaniu nieuczciwej konkurencji. Za wypełnienie wyrażenie wskazanych, zawarte w nim informacje i rozwiązania stanowią wyłączną własność intelektualną RAFAKO S.A. i mogą być stosowane, powielane oraz udostępniane osobom trzecim jedynie na podstawie pisemnego zezwolenia RAFAKO S.A. pod groźbą skutków prawnych.