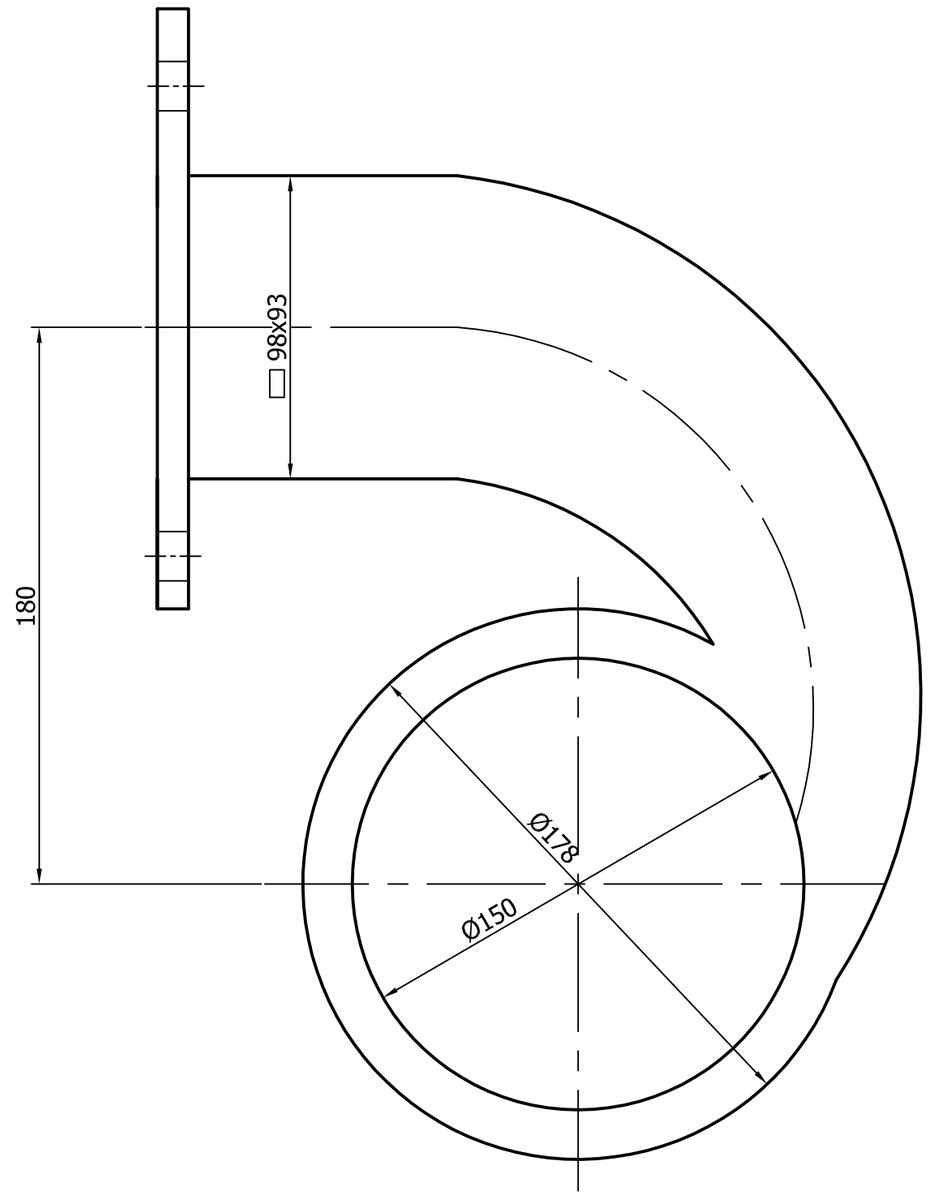

C-C

patrz uwaga nr 1

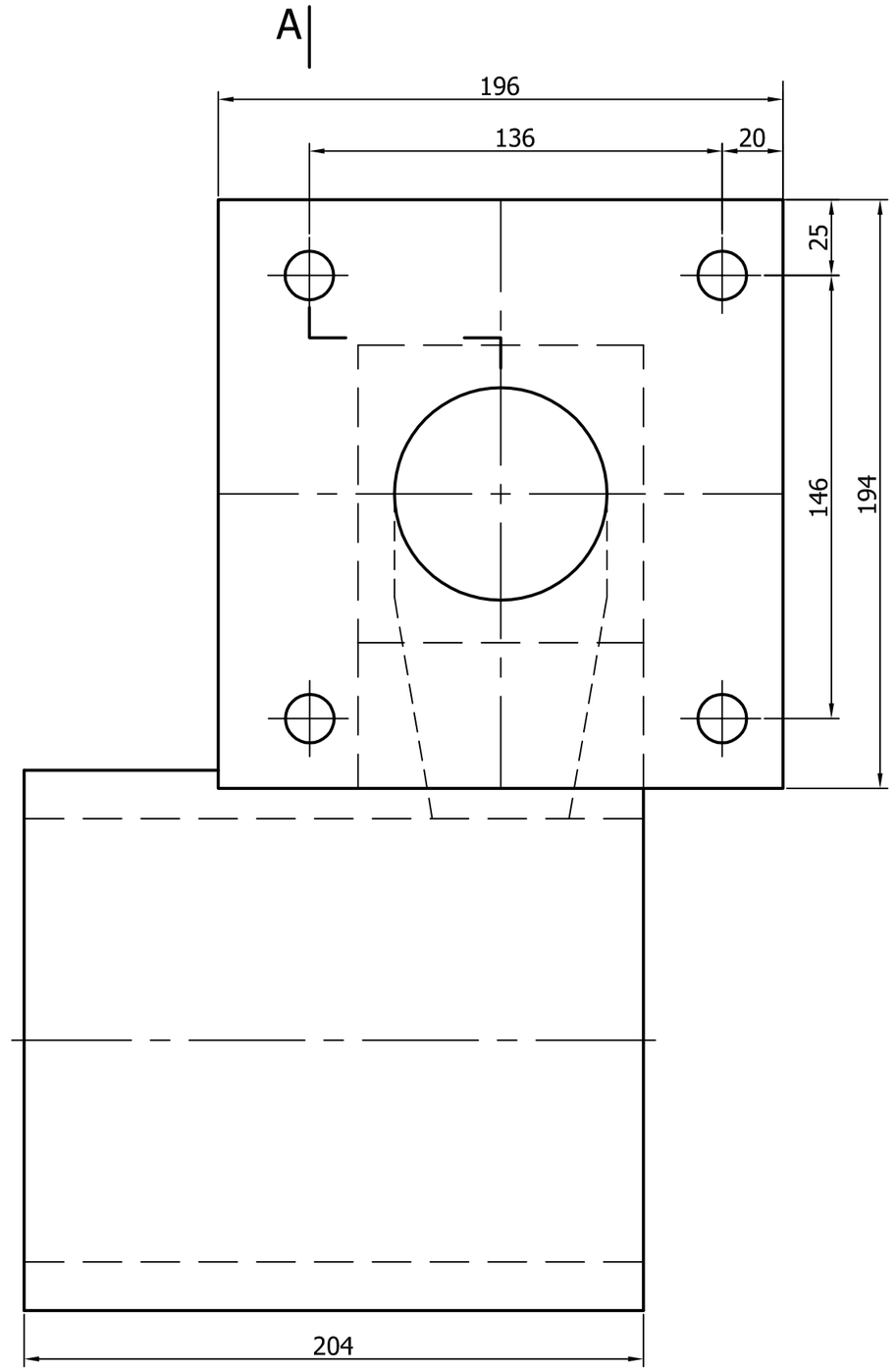

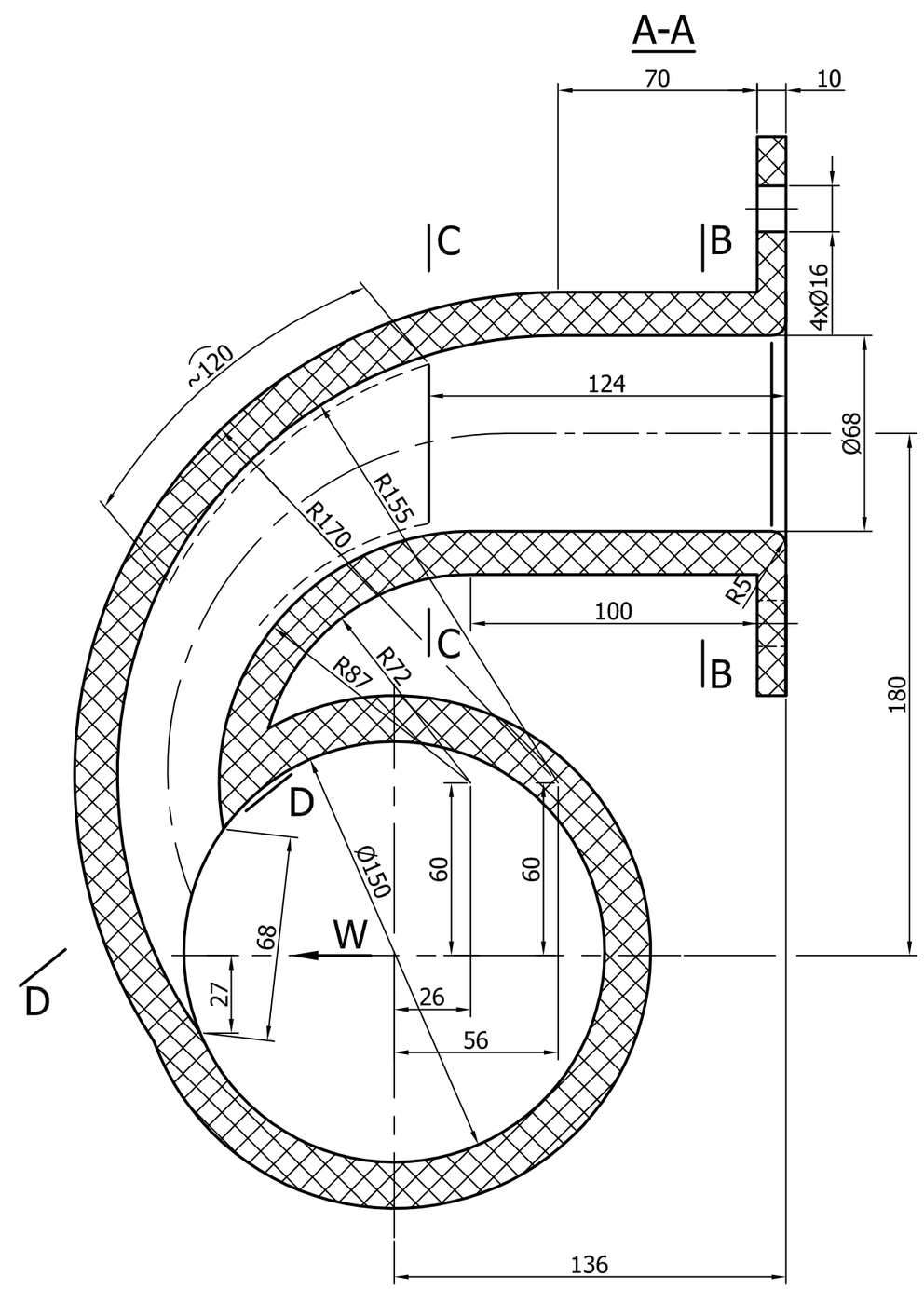

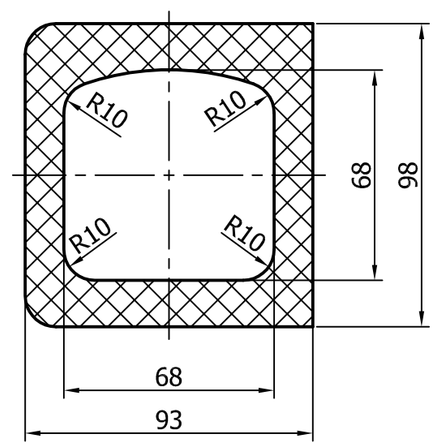

Widok W

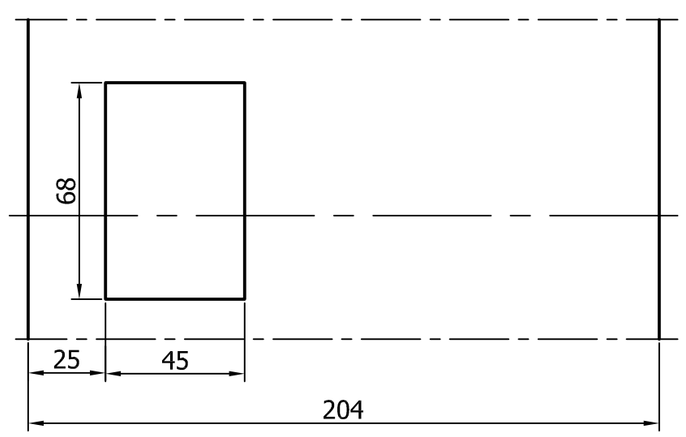

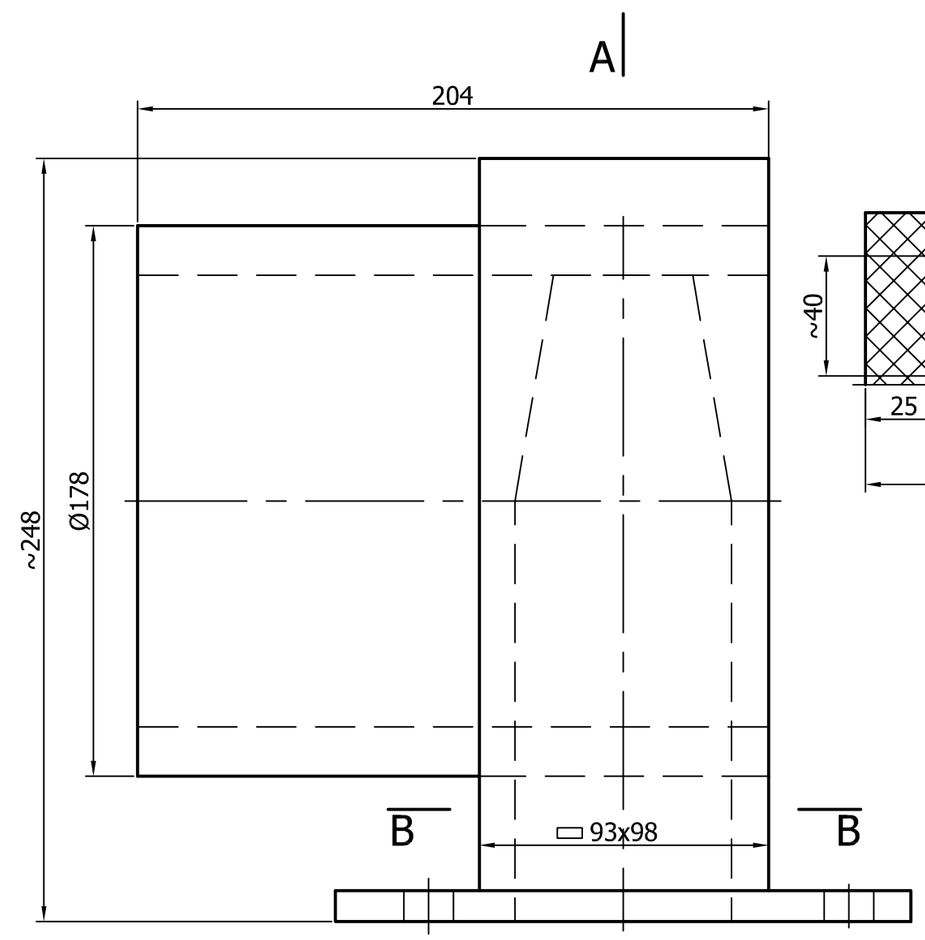

D-D

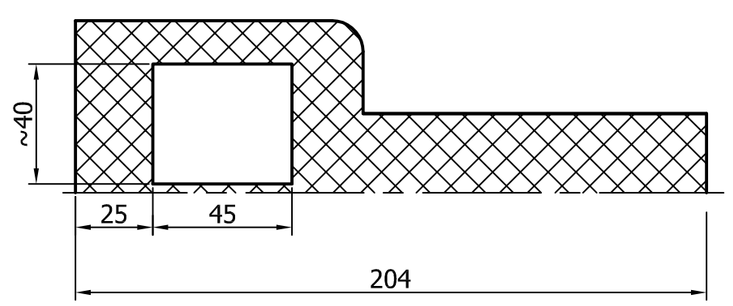

B-B

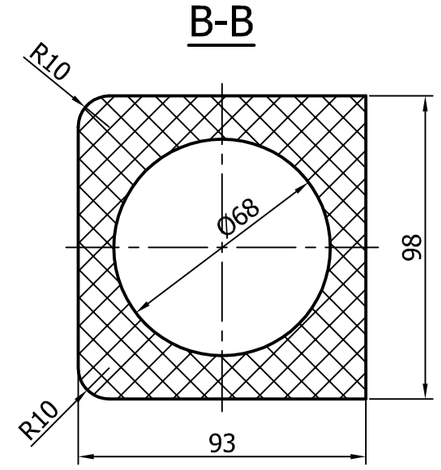

Uwaga:
1. Wewnętrzne promienie R10 wykonać malejące do zera na odcinku ~120 mm.

Poz	Nazwa	II szt	Mat	Masa (kg)	Nr rys/Norma	Nr arch

Zmiana	Nr karty	Podpis	Data	Zmiana	Nr karty	Podpis	Data

Materiał	Elastomer	OBIEKT IOS. Hydrocyklon sorbentu kamienia wapiennego. ZESPÓŁ/CZĘŚĆ Wykładzina zawirowywacza.	Masa (kg)
Konstr.	mgr inż. Robert Drogosz 01.2017		
Kreśli	mgr inż. Robert Drogosz 01.2017	Nr rysunku 82.010.00.000.007.0	Nr ark.
Sprawdz.	mgr inż. J. Han		II. ark.
Zatwierdz.			Nazwa DOS
ELPOSERWIS POŁANIEC	Podziałka 1:2	Zastęp. rys. nr / Zastęp. rys. nr	Nr arch 2 - 02762