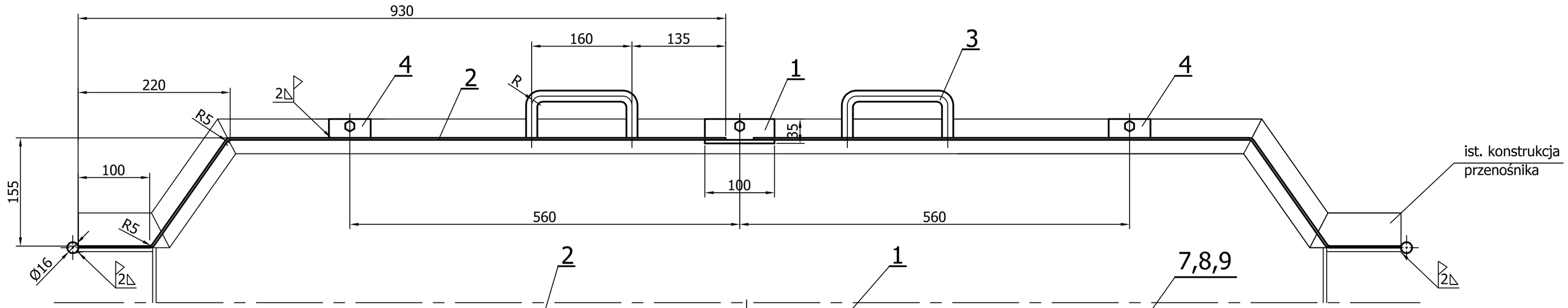

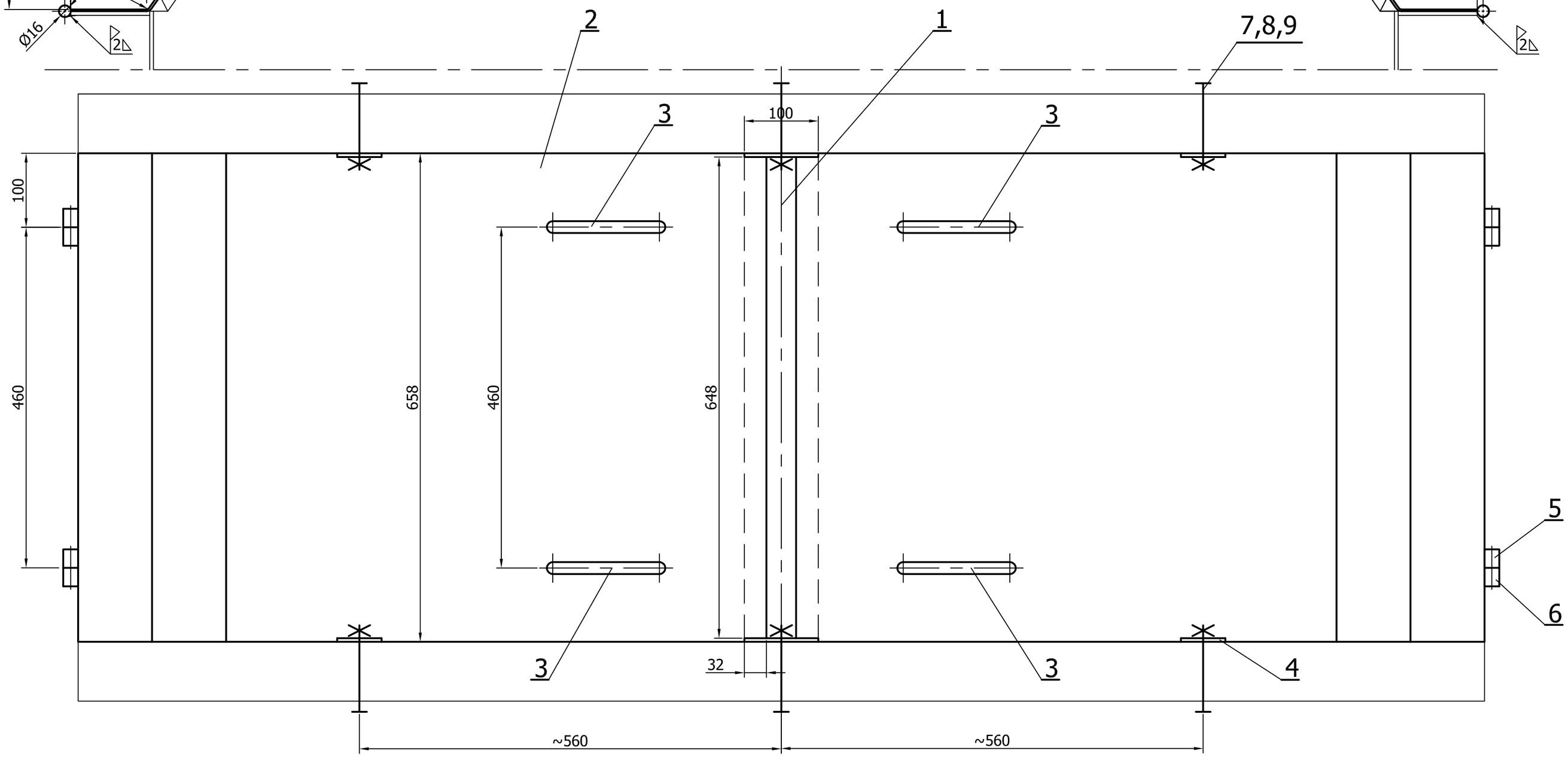

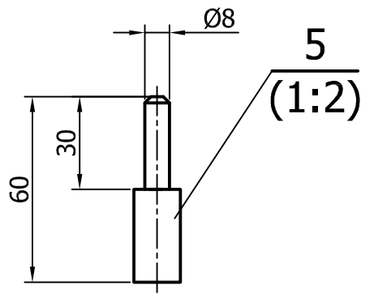

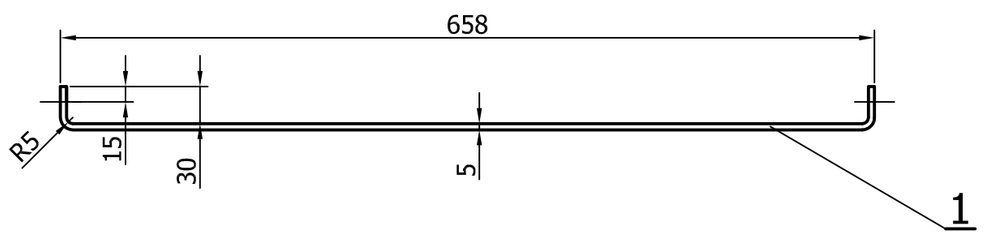

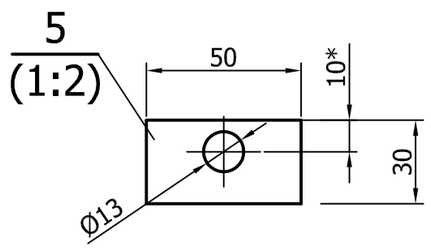

Uwagi:
1. Ostre krawędzie stępić.
2. Kryteria wykonania spoin w klasie D wg PN-ISO 5817:1997.
3. Zabezpieczyć antykorozyjnie malując 2z farba podkładową i 2x farba nawierzchniową. Kolor ustalic ze zleceniodawcą.
4. Wymairy z gwiadka (*) ustalić na montażu.

Poz	Nazwa	Il szt	Mat	Masa (kg)	Nr rys/Norma	Nr arch
9	Podkładka sprężysta Ø12,2	6			PN-77/M-82008	
8	Nakrętka M12 B-5	6			PN-EN 24032:1999	
7	Śruba M12x110 B-5.6	6			PN-EN 24014:1999	
6	Tulejka zawiasu Ø15/Ø10x30	4	St3S			
5	Pręt zawiasu Ø17x60	4	St3S		PN-84/H-93000	
4	Blacha 5x30x50	4	S235			
3	Pręt Ø12x~300	4	S235			
2	Blacha 3x658x~1013	2	S235			
1	Blacha 5x100x~732	1	S235			

Zmiana	Nr karty	Podpis	Data	Zmiana	Nr karty	Podpis	Data

Materiał

Konstr.	mgr inż. Robert Drogosz	09.2018
Kreślił	mgr inż. Robert Drogosz	09.2018
Sprawdz.	mgr inż. J. Han	
Zatwierdz.		

OBIEKT Rębak Bruks. Przenośnik P-150. SD-1750.

ZESPÓŁ/CZĘŚĆ Osłona górna.

Masa (kg)

Nr rysunku 86.006.00.000.008.0

Nr ark.
II. ark.
Nazwa DOS

ELPOSERWIS
POŁANIEC

Podziałka 1:5

Zastęp. rys. nr

Zastęp. rys. nr

Nr arch 2 - 02821