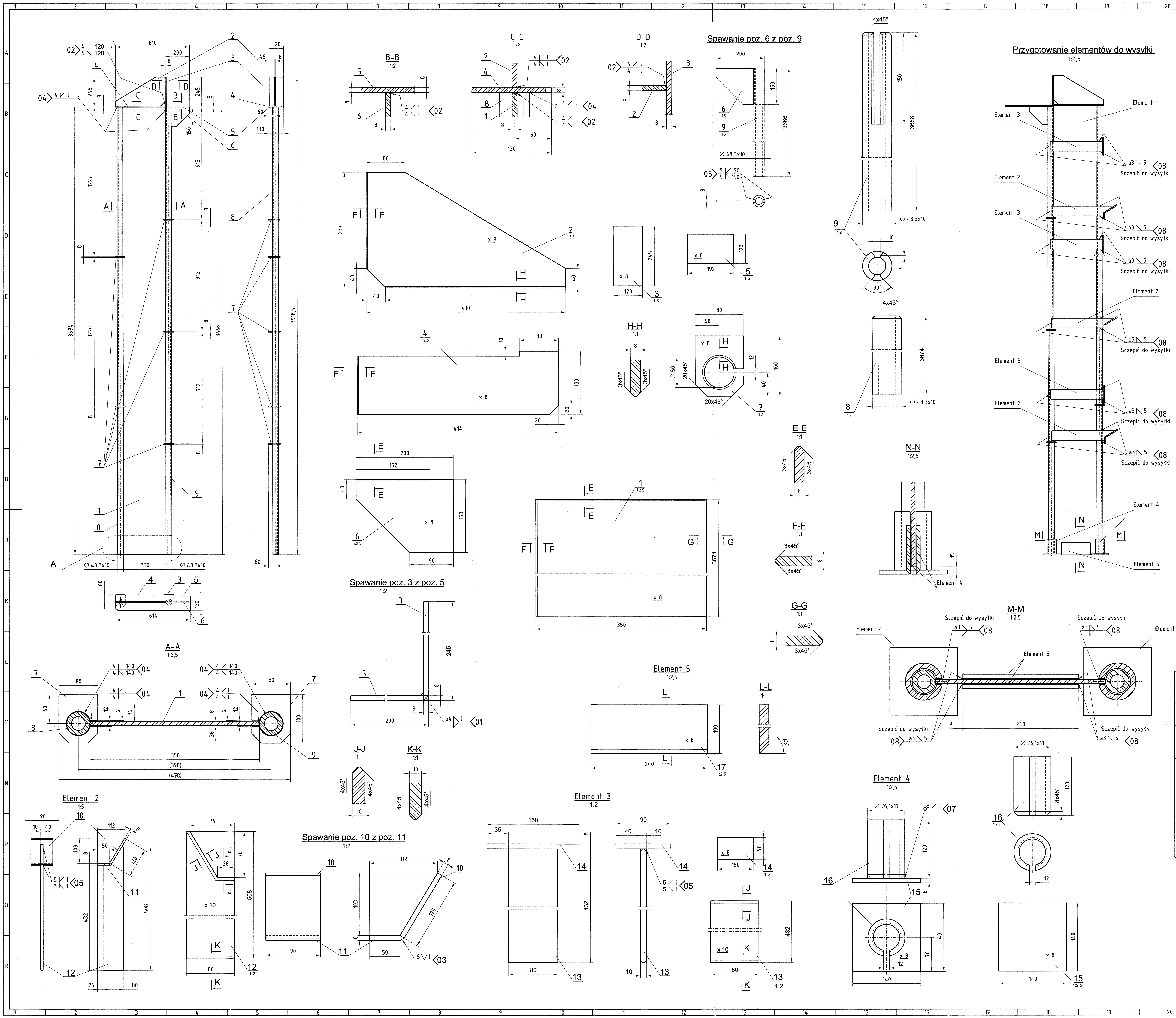

Tolerances of welded elements (for definite/precise dimensions in drawings and subject standards) acc. to EN ISO 13920 - B F
Tolerancje elementów spawanych (dla wymiarów nietolerowanych na rys. i normach przedmiotowych) wg EN ISO 13920 - B F

Tolerance class / Klasa tolerancji	over/pow.	2	30	120	400	1000	2000	4000	8000	12000	16000	20000	400	1000
	to/do	30	120	400	1000	2000	4000	8000	12000	16000	20000		400	1000
B	Tolerances t in mm - of linear dimensions / Tolerancje t w mm - wymiarów liniowych	± 1	± 2	± 2	± 3	± 4	± 6	± 8	± 10	± 12	± 14	± 16	± 45' / ± 30'	± 20'
F	Tolerances t in mm - of rectilinearity, flatness & parallelism / Tolerancje t w mm - prostoliniowości, płaskości i równoległości	1	1,5	3	4,5	6	8	10	12	14	16		± 13 / ± 9	± 6

Scope of nominal dimensions l in mm / Zakres wymiarów nominalnych l w mm; (Length of shorter arm) / (dł. krótszego ramienia); Tolerances Δα (in min.) / Tolerancje Δα (w min.); Tolerances t in mm/m / Tolerancje t w mm/m

Tolerances of machined elements (for definite/precise dimensions in drawings and subject standards) acc. to EN 22768 - m
Tolerancje elementów obrabianych (dla wymiarów nietolerowanych na rys. i normach przedmiotowych) wg EN 22768 - m

Tolerance class / Klasa tolerancji	over/pow	0,5	3	6	30	120	400	1000	2000	10	50	120	400
	to/do	3	6	30	120	400	1000	2000	4000	10	50	120	400
m	Limiting deviations in mm - of linear dimensions / Odchyłki graniczne w mm - wymiarów liniowych	±0,1	±0,1	±0,2	±0,3	±0,5	±0,8	±1,2	±2	±1°	±30'	±20'	±10' / ±5'
m	Limiting deviations in mm - dimensions of deflected edges (outside radius & width of chamfer) / Odchyłki graniczne w mm - wymiarów krawędzi załamanych (promienie zew. i szerokości sceć)	±0,2	±0,5	±1	±1	±1	±1	±1	±1				

Scope of nominal dimensions in mm / Zakres wymiarów nominalnych w mm; Length of shorter arm / dł. krótszego ramienia; -of angular dimensions in deg. & min. / -wymiarów kątowych w stop. i min.

Uwaga:

1. Kierownicę narysowano w wykonaniu prawym (dla kanału prawego), wykonanie lewe (dla kanału lewego) wykonać wg lustrzanego odbicia.
2. Na rysunku wydano ilość elementów dla kompletnej kierownicy. Elementy 2-5 szczepić na czas transportu do elementu 1 w miejscach pokazanych na rysunku.

	Poz.	Nazwa		Nr normy / Nr rysunku	Ilość szt.	Materiał / Nr normy	Masa jedn.	Masa całk.	Uwagi [1]
El. 5	17	Bl. 8x100x240			2	CREUSABRO 4800	1,5	3	
El. 4 3,7 kg	16	Rura Ø76,1x11	l=120		2	16Mo3 EN 10028-2	2,1	4,2	
	15	Bl. 8x140x140			2	CREUSABRO 4800	1,25	2,5	
El. 3 3,7 kg	14	Bl. 8x90x150			3	CREUSABRO 4800	0,9	1,8	
	13	Bl. 10x80x432			3	CREUSABRO 4800	2,8	8,4	
Element 2 Σ=4,0 kg	12	Bl. 10x80x508			3	CREUSABRO 4800	3	9	
	11	Bl. 8x50x90			3	CREUSABRO 4800	0,3	0,9	
	10	Bl. 8x90x120			3	CREUSABRO 4800	0,7	2,1	
Element 1 Σ=166,95 kg	9	Rura Ø48,3x10	l=3666		1	16Mo3 EN 10028-2		35,3	
	8	Rura Ø48,3x10	l=3674		1	16Mo3 EN 10028-2		35,4	
	7	Bl. 8x80x100			5	CREUSABRO 4800	0,35	1,75	
	6	Bl. 8x150x200			1	CREUSABRO 4800		1,5	
	5	Bl. 8x120x192			1	CREUSABRO 4800		1,5	
	4	Bl. 8x130x414			1	CREUSABRO 4800		3,2	
	3	Bl. 8x120x245			1	CREUSABRO 4800		1,9	
	2	Bl. 8x237x410			1	CREUSABRO 4800		4,1	
	1	Bl. 8x350x3674			1	CREUSABRO 4800		82,3	

199,75kg

[1] W przypadku braku "Listy części" należy podać rodzaj dokumentu kontrolnego.

Revision History / Historia zmian

Rev./Rew.	Description / Opis	Date/Data	Designed by/Opracował	Date/Data	Checked by/Sprawdził	Date/Data	Approved by/Zatwierdził
0	Rewizja początkowa	29.09.13	Z. Adamczyk	04.10.13	P.Czajka	04.10.13	I.Kierepka

Project designer / Projektant prowadzący	Z. Adamczyk	Dept./Dział	Group/Zespół	Type/Typ
Department Manager / Kierownik pracowni	K. Bluszcz	K131	6115	SCR Połaniec-K2
Drwg No./Nr rys.	Rev./Rew.	Scale/Skala	Size/Format	Weight/Masa [kg]
165009-611503R	0	1:10	A0	wg tab.

Name/Nazwa: Kierownica V - wykonanie lewe i prawe

RAFAKO

Replaced drwg/Zastąpiony rys.:
Replaced by drwg/Zastąpiony przez rys.:

This technical drawing is the property of RAFAKO S.A. It is prohibited to copy or use it as a whole or in part without written permission. Infringement of this provision will be settled according to Civil and Penal Code.
Niniejszy rysunek techniczny jest własnością RAFAKO S.A. Kopiowanie lub wykorzystywanie w całości lub w części bez pisemnej zgody jest zabronione. Naruszenie zastrzeżenia będzie dochodzone zgodnie z przepisami kodeksu cywilnego i karnego.